主材質	表面処理	環境
鋼	電気亜鉛めっき（三価ユニクロ）	RoHS 10物質対応

盤内コネクタ専用ステー

●盤内コネクタを固定するための専用ステーです。

YTPA は、2020 年 12 月 20 日出荷分までの対応をもって販売を終了させていただきました。
長らくのご愛顧誠にありがとうございました。

納期区分	品番	コネクタ取付穴数	L1	L2	重量（g／袋）	最小入数（個／袋）
確	YTPA 1	1穴	50.0	20.0	118	1
確	YTPA 2	[illegible]	[illegible]	50.0	185	1
確	YTPA 3	[illegible]	[illegible]	80.0	252	1
確	YTPA 4	4穴	140.0	110.0	319	1
確	YTPA 5	5穴	170.0	140.0	381	1

販売終了

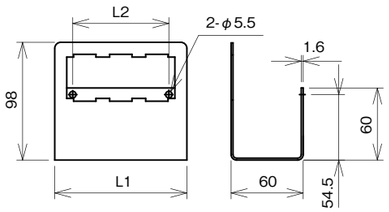

主材質	特性	特性	特性	環境	環境	難燃性	温度範囲
PA66	IP67	耐油	耐振動（緩み止め付）	ハロゲンフリー	RoHS 10物質対応	UL94V2	-20℃～90℃

マルチ式樹脂製シール引出板

●複数のケーブルをグランドできるマルチ式シール引出板です。
●本体に盤内コネクタを挿入できます。
●使用しない穴はうめ栓（型式 EPU）をご使用下さい。
●シール引出板とマルチパッキンは別売です。
●色調はライトグレーのみです。

納期区分	品番	使用するパッキン		重量（g／袋）	最小入数（個／袋）
		枠番	型式		
◎	EM3ZS58	58	EM3GP58	91	1

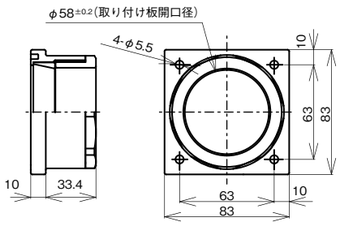

主材質	特性	環境	温度範囲
NBR	IP67	RoHS 6物質対応	-20℃～90℃

マルチパッキン

●マルチパッキンは通線の後に取付けできます。
●使用しない穴は、うめ栓（EPU）をご使用下さい。

納期区分	品番	挿入できるケーブル外径 ※φd	取付けできるコネクタ品番	重量（g／袋）	最小入数（個／袋）
◎	EM3GP58-14x4P	φ14.0	EM3ZS58	55	20
確	EM3GP58-16.5x4P	φ16.5		55	20
◎	EM3GP58-34x1P	φ34.0		55	20

※ 挿入できるケーブルの外径はφd～φd－1mm です。

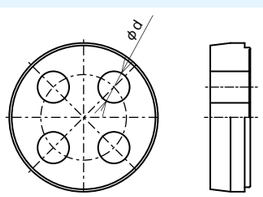

丸形コネクタ

YMMシリーズ

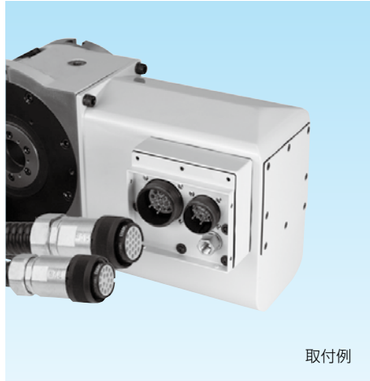
取付例

●MIL 規格品の MS コネクタと互換性のある嵌合防水型の丸形コネクタです。

MS コネクタとの互換性有り

●MIL 規格品の MS コネクタ (MIL-C-5015 準拠品) ネジ結合タイプと互換性が有ります。

圧着結線方式コンタクト採用

●圧着結線方式のコンタクトを採用しているため、結線技術の差がなく均一な結線が可能です。
●コンタクトは結線後コネクタ後面から挿入します。誤配線時には引抜工具により容易に引き抜くことが可能です。

保護等級 IP67 の防水防塵構造

●プラグとレセプタクルとの嵌合時は保護等級 IP67 の防水防塵性能となっています。

誤嵌合防止機構

●プラグとレセプタクルの嵌合は金属シェルがはじめに嵌合し、次にコンタクトが接続されるため、コンタクトに無理な荷重が加わらずに嵌合されます。また金属シェルにはオスメスキーがあるため常に正常な位置での嵌合が可能になります。

プラグ

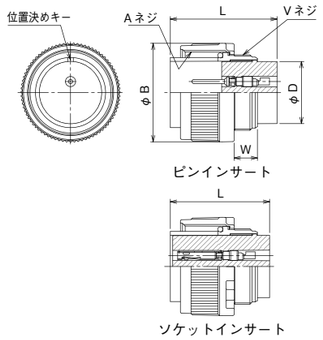

納期区分	品番	コンタクト構成			シェルサイズ	Aネジ	φB	φD	L	Vネジ	W	質量（g）
		コンタクト形状	配列記号	サイズ×極数								
確	YMM6A20-29P	ピン	20-29	#16×17	20	1-1/4-18UNEF-2B	37.3	23.5	40.3	1-1/8-18UNEF-2A	8.8	50
確	YMM6A20-29S	ソケット	20-29						37.5			55
確	YMM6A22-14P	ピン	22-14	#16×19	22	1-3/8-18UNEF-2B	40.5	24.6	40.3	1-1/4-18UNEF-2A	8.8	59
確	YMM6A22-14S	ソケット	22-14						37.5			66

※ インサート位置変更品は末尾に変更位置を記載して下さい。
（20-29:W,Z、22-14:W,X,Y,Z　例 YMM6A20-29PW）

レセプタクル

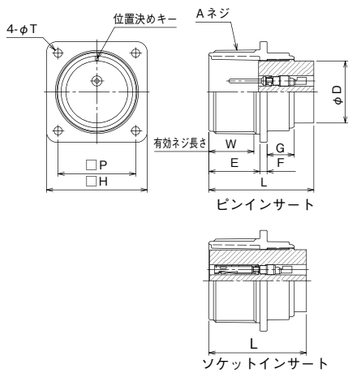

納期区分	品番	コンタクト構成			シェルサイズ	Aネジ	φD	E	W	F	G	□H	L	□P	φT	質量（g）
		コンタクト形状	配列記号	サイズ×極数												
確	YMM2A20-29P	ピン	20-29	#16×17	20	1-1/4-18UNEF-2A	23.5	19.3	17.0	2.7	10.3	38.1	39.7	29.36	3.1	57
確	YMM2A20-29S	ソケット	20-29										36.9			62
確	YMM2A22-14P	ピン	22-14	#16×19	22	1-3/8-18UNEF-2A	24.6	19.3	17.0	2.7	10.3	41.3	39.7	31.75	3.1	64
確	YMM2A22-14S	ソケット	22-14										36.9			71

※ インサート位置変更品は末尾に変更位置を記載して下さい。
（20-29:W,Z、22-14:W,X,Y,Z　例 YMM2A20-29PW）

コンタクト , 圧着工具 , 引抜工具

●使用するコンタクト、圧着工具、引抜工具は日本航空電子工業㈱殿製になります。

コンタクトサイズ	品名			クリップ色合	圧着形態	適用電線		圧着工具	引抜工具
	区分	リール状	バラ状			AWG No.（芯線断面積）	被覆外径	手動式工具	
#16	ピン	ST-GTC-16P1-3500	031-50965-010	赤	芯線のみ圧着	#24～#20 (0.2～0.5mm)²	φ3.7以下	CT170-14-GTC	JET-GTC-16
	ソケット	ST-GTC-16S1-3500	031-50968-010						
	ピン	ST-GTC-16P2-3500	031-50966-010	青	芯線のみ圧着	#20～#16 (0.5～1.25mm)²	φ3.7以下	CT170-14B-GTC	
	ソケット	ST-GTC-16S2-3500	031-50969-010						
	ピン	ST-GTC-16P3-3500	031-50967-010	白	芯線のみ圧着	#16～#14 (1.25～2mm)²	φ3.7以下	CT170-14C-GTC	
	ソケット	ST-GTC-16S3-3500	031-50970-010						
	ピン	———	031-51743-010	緑	芯線及び被覆圧着	#28～#26 (0.08～0.13mm)²	φ1.1～φ1.5	CT150-1-GTC	
	ソケット	———	031-51744-010						