導体単体コネクタ

レセプタクル（ねじタイプ）

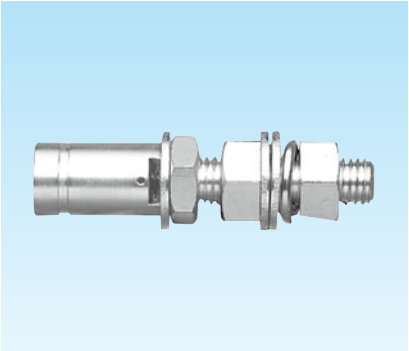

●ピンと接続できます。
●電線接続方法は圧着端子ねじ止めです。

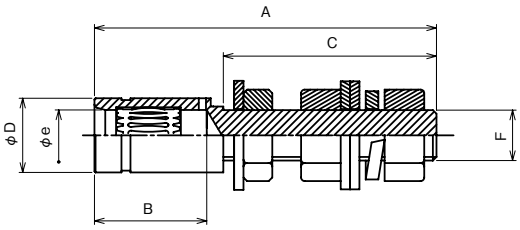

納期区分	品番	定格電流	ピン径 φF	寸法（mm）					入数（個 / 袋）
				A	B	C	φD	F	
確	YPLS08FBM08-S-HW	135A	8	76.3	31.2	39.0	14.0	M8	1
確	YPLS10FBM10-S-HW	245A	10	80.0	31.2	44.0	16.0	M10	1
確	YPLS14FBM14-S-HW	350A	14	95.0	31.2	59.0	20.6	M14	1
確	YPLS18FBM16-S-HW	425A	18	105.0	31.2	67.0	25.6	M16	1
確	YPLS20FBM20-S-HW	700A	20	119.0	31.2	77.0	31.0	M20	1

装備品

エンドキャップ・識別カバー（ピンプラグ・ソケット用）

●各サイズ用意してあります。お問い合わせ下さい。

エンドキャップ

簡易タイプ

標準タイプ

誤挿入防止用

実装例

識別カバー（ピンプラグ・ソケット用）

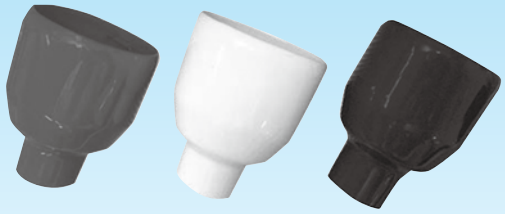

赤　白　青

赤、青、白以外の識別カバーをご希望の場合はお問い合わせ下さい。