鋼製端子ボックス

M3 端子台付きボックス

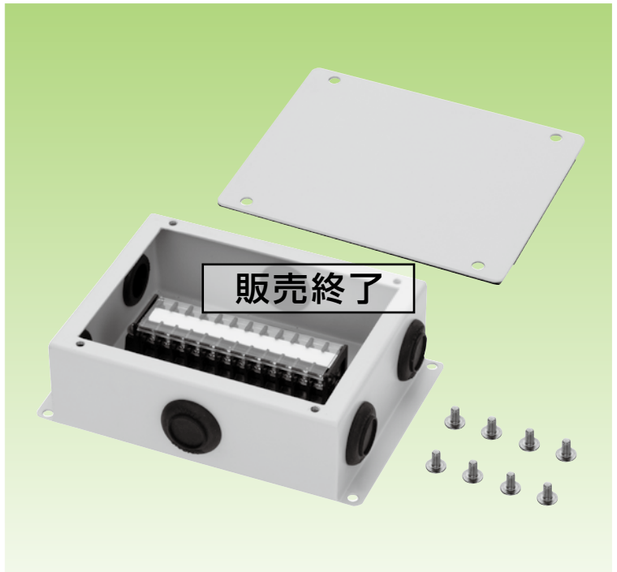

●端子台付きの鋼製端子ボックスです。
●各側面にノックアウト穴加工を施してあるのでコネクタの取付を容易に行うことができます。
●各ノックアウト穴に膜付きグロメットを付けてあり、塵が入りにくくなっています。
●端子台は連結式で記名板及び PC 製のカバー付きです。

**R5JA-TDSM は、2020 年3 月 20 日出荷分までの対応をもって販売を終了させていただきました。
長らくのご愛顧誠にありがとうございました。**

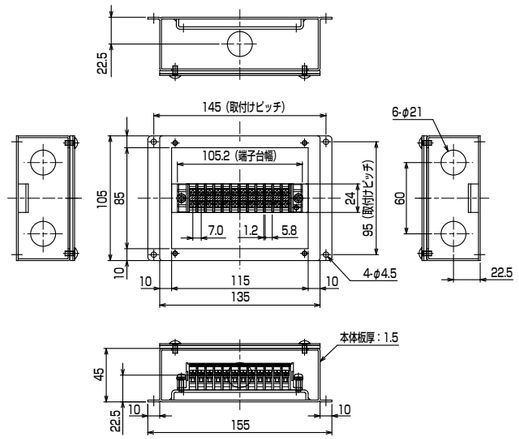

表1. 端子台の仕様

定格電圧	AC/DC 250V
定格電流	15A
適用電線	より線 1.25mm² 以下
絶縁抵抗	200MΩ以上（DC500Vメガ）
耐電圧	2,000V/1分間
端子ねじ	M3×8L±
締付トルク	1.2N･m
準拠規格	JIS C2811

図1. 適合圧着端子

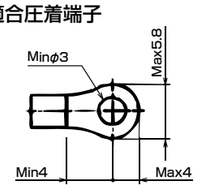

納期区分	品番	端子数（P）	ノックアウト（穴径×個数）	仕様	適用端子	重量（g/個）	入数（個/袋）
確	R5JA-TDSM	販売終了			図1	728	1