納入仕様書

単位：mm

品　番	接続できる厚鋼電線管		φD	H	L	L1	六角穴付きボルト		重 量 (g)
	呼　び	呼　び					呼び	長さ	
GWC　16	G　16	16.4	33.9	42.2	57.0	29.6	M6	20	160
GWC　22	G　22	21.9	38.6	47.8	66.0	33.6	M6	20	250
GWC　28	G　28	28.3	44.9	56.3	77.0	37.6	M8	28	360
GWC　36	G　36	36.9	55.6	67.1	88.0	42.6	M8	28	530
GWC　42	G　42	42.8	62.3	73.8	94.0	47.6	M8	28	670
GWC　54	G　54	54.0	74.6	87.1	101.0	49.6	M8	28	850
GWC　70	G　70	69.6	91.7	106.6	113.0	57.0	M10	35	1320
GWC　82	G　82	82.3	105.7	121.7	123.0	64.0	M10	35	1820
GWC　92	G　92	93.7	120.2	134.6	131.0	68.0	M10	45	2290
GWC 104	G 104	106.4	134.4	149.3	140.0	74.0	M10	45	3010
GWC 130	※	130.8	160.8	177.6	154.0	82.0	M10	45	4160

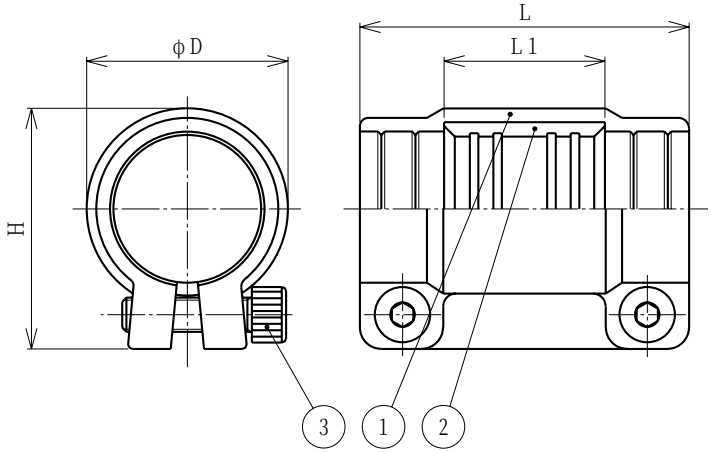

注1．厚鋼電線管（厚鋼電線管の接続はねじなし）を相互接続するための，
　　球状黒鉛鋳鉄品製の防水仕様のねじなしカップリングです。
2．防水性は耐外水圧0．5MPaです。
3．コンクリート埋設に配管できます。
4．※はJIS　G　3452「配管用炭素鋼鋼管（SGP）」の呼び125Aです。
5．品番は，次のとおりです。

G W C 22
- 22：接続できる厚鋼電線管の呼び：G 22
- C：カップリング
- W：防水仕様
- G：グリップロック（ねじなし厚鋼電線管継手）

6．本製品には、石綿を使用しておりません。

No.	部　品　名	個数	材　質	処　理　・　摘　要
3	六角穴付きボルト	2	SCM	ダクロタイズド
2	パイプパッキン	1	CR	
1	本　体	1	FCD450−10	ダクロタイズド

株式会社 三桂製作所 プリカ事業部 SANKEI	品名	グリップロック 厚鋼電線管用 耐圧防水型カップリング	三角法	承認	峯
			訂正回数	審査	峯
			1	製図	三宅
日付 2012.05.25	型式	GWC	図番	4GLS0685	