# 納入仕様書

単位mm

| 品　番 | 接続できるケイフレックス | 挿入できるケーブル最大外径 | 袋ナット 対角距離A | 袋ナット 二面巾 | 本体フランジ 対角距離φB | 本体フランジ 二面巾 | φD | φd | φI | L1 | L2 | L3 | 接続できるねじ ANSI B 1.20.1 呼び | 重量(g) |
|---|---|---|---|---|---|---|---|---|---|---|---|---|---|---|
| KMKT 12 | KMS 12 | 10 | 30.4 | 27.5 | 26.0 | 24.5 | 25.6 | 16.0 | 10.8 | 16.5 | 21 | 14.0 | NPSC 1/2 | 60 |
| KMKT 16 | KMV 16 | 13 | 34.2 | 31.0 | 29.8 | 28.0 | 25.6 | 16.0 | 14.3 | 16.5 | 21 | 14.0 | NPSC 1/2 | 70 |
| KMKT 22 | KPF 22 | 18 | 41.5 | 37.8 | 36.7 | 34.5 | 31.1 | 22.0 | 19.3 | 16.5 | 24 | 14.0 | NPSC 3/4 | 100 |
| KMKT 28 | KIC KIH 28 | 24 | 48.3 | 45.3 | 44.2 | 41.6 | 38.3 | 28.0 | 24.9 | 18.5 | 26 | 16.0 | NPSC 1 | 150 |
| KMKT 36 | KIV 34 | 32 | 58.8 | 55.2 | 54.5 | 51.3 | 47.4 | 36.0 | 34.5 | 20.5 | 29 | 18.0 | NPSC 1-1/4 | 210 |
| KMKT 42 | KPBF 42 | 37 | 66.8 | 62.4 | 61.7 | 58.1 | 53.7 | 39.0 | 38.2 | 20.5 | 31 | 18.0 | NPSC 1-1/2 | 290 |
| KMKT 54 | KUU KCS 54 | 49 | 80.0 | 74.8 | 74.7 | 70.3 | 66.2 | 55.3 | 49.5 | 22.5 | 33 | 20.0 | NPSC 2 | 410 |
| KMKT 70 | KMB 70 | 60 | 92.4 | 89.6 | 88.0 | 85.3 | 78.4 | 64.3 | 60.6 | 25.0 | 38 | 25.0 | NPT 2-1/2 | 1090 |
| KMKT 82 | KIB 82 | 75 | 109.8 | 106.4 | 103.9 | 100.7 | 94.3 | 76.6 | 75.5 | 27.0 | 41 | 27.0 | NPT 3 | 1410 |
| KMKT 92 | KM 92 | 85 | 123.8 | 120.0 | 117.7 | 114.1 | 107.2 | 88.5 | 86.4 | 28.0 | 45 | 28.0 | NPT 3-1/2 | 1800 |
| KMKT 104 | KI 104 | 98 | 137.5 | 133.3 | 131.2 | 127.2 | 119.8 | 100.6 | 99.1 | 29.0 | 48 | 29.0 | NPT 4 | 2321 |

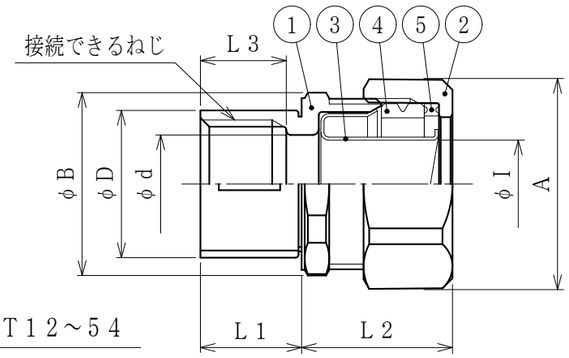


KMKT12～54

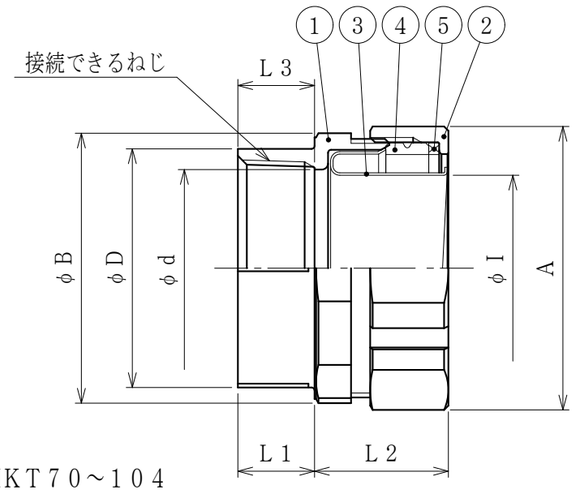


KMKT70～104

注1. ビニル被覆ケイフレックスをNPTねじに接続するためのストレート形のNPTねじ付き亜鉛合金ダイカスト製コンビネーションカップリングです。
2. UL（Fill No. E90119），CSA（Fill No. 69357）の登録品です。
3. 品番は，次のとおりです。

KM K T 16
- 16：接続できるケイフレックスの呼び：#16
- T：NPTねじ付きRigit steel conduit用
- K：カップリング
- KM：ケイフレックスの附属品　KM型

4. #12～#54のグランドパッキンは材質：NBR，#70～#104は材質：TPEです。
5. 本製品には，石綿を使用しておりません。
6. 本製品は，RoHS対象有害物質6化学物質を含有していません。

| No. | 部品名 | 個数 | 材質 | 処理・摘要 |
|---|---|---|---|---|
| 5 | ワッシャ | 1 | PA | |
| 4 | グランドパッキン | 1 | NBR/TPE | |
| 3 | フェラル | 1 | SPCE | 電気亜鉛めっき |
| 2 | 袋ナット | 1 | ZDC2 | 電気亜鉛めっき |
| 1 | 本体 | 1 | ZDC2 | 電気亜鉛めっき |

| | | | | | |
|---|---|---|---|---|---|
| 株式会社 三桂製作所 プリカ事業部 SANKEI | 品名 | ケイフレックスの附属品 KM型 NPTねじ接続用 コンビネーションカップリング | 三角法 | 承認 | 吉元 |
| | | | 訂正回数 | 審査 | 福本 |
| | | | 1 | 設計 | 三藤 |
| 日付 2014.03.19 | 型式 | KMKT | 図番 | 4KFS1237 | |