納入仕様書／完成図

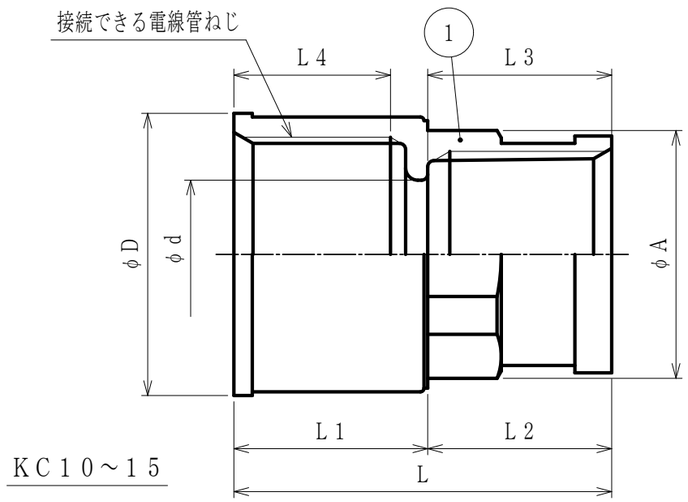

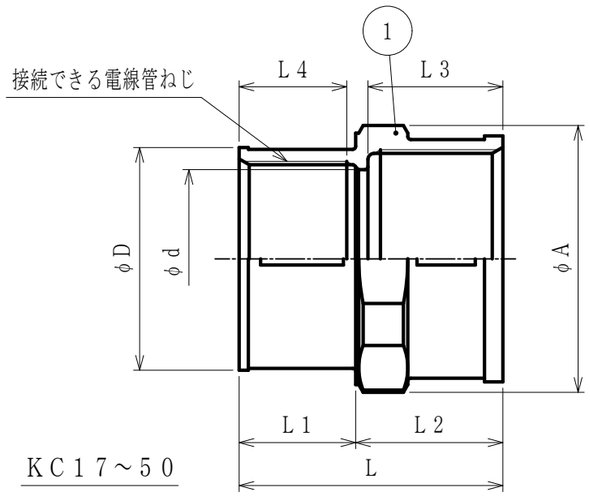

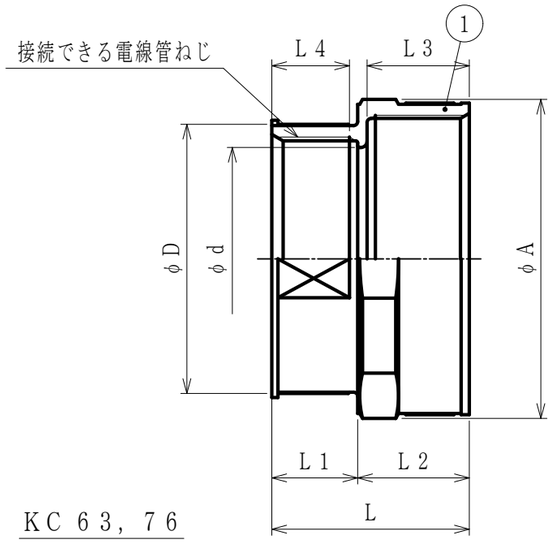

単位mm

品　番	接続できる電線管				挿入できるケーブル最大外径	本体フランジ		φD	φd	L	L1	L2	L3	L4	重量(g)
	プリカチューブ		薄鋼電線管			対角距離 φA	平取巾								
			呼　び	接続電線管ねじの呼び											
KC 10	PZ	10	C 19	CTC 19	8	18．1	17．0	23．0	10．0	30．8	15．8	15．0	15．0	14．0	46
KC 12		12	C 19	CTC 19	10	20．2	19．0	23．0	12．1	30．8	15．8	15．0	15．0	14．0	39
KC 15		15	C 19	CTC 19	13	22．3	21．0	23．0	15．0	30．8	15．8	15．0	15．0	14．0	31
KC 17		17	C19	CTC 19	15	29．2	27．5	23．0	16．4	36．7	15．7	21．0	18．0	14．5	46
KC 24		24	C25	CTC 25	21	37．1	34．9	29．5	22．7	41．5	18．5	23．0	20．0	17．5	64
KC 30		30	C31	CTC 31	28	43．5	41．0	36．3	29．1	44．8	20．8	24．0	21．5	19．5	103
KC 38		38	C39	CTC 39	34	50．6	47．6	43．0	35．4	48．8	21．5	27．3	24．5	20．5	182
KC 50		50	C51	CTC 51	47	67．4	63．4	56．1	48．1	48．8	21．5	27．3	24．5	20．5	234
KC 63		63	C 63	CTC 63	59	78．0	75．6	69．2	60．0	51．0	22．7	28．3	26．0	20．5	211
KC 76		76	C 75	CTC 75	71	92．3	89．5	82．1	72．7	51．0	22．4	28．6	26．0	20．5	269

注1．標準プリカをねじ付き薄鋼電線管に接続するためのストレート形の
　　薄鋼電線管ねじ付き亜鉛合金ダイカスト製コンビネーションカップリングです。
　2．本製品は、電気用品安全法適合品です。
　3．品番は，次のとおりです。

K　C　50
- 50：接続できる標準プリカの呼び：＃50
- C：ねじ付き薄鋼電線管接続用
- K：コンビネーションカップリング

　4．本製品には，石綿を使用しておりません。
　5．本製品は，RoHS対応商品です。
　6．JIS C 8461－1による分類コード：X35521402310
　7．保護等級：IP40

No.	部　品　名	個数	材　質	処　理　・　摘　要
1	本　体	1	ZDC2	電気亜鉛めっき

株式会社 三桂製作所 技術部 SANKEI	品　名	プリカチューブの附属品 ねじ付き薄鋼電線管接続用 コンビネーションカップリング	三角法	承　認	吉　元
			訂正回数	審　査	福　本
			5	設　計	辻　口
日付	2023．05．01	型　式	KC	図　番	4PTS1674-1