納入仕様書

単位mm

品　番	固定できる ボンド線	φA	φB	L	t	ボンド線 固定ねじ	質　量 (g)
RE−HG4	φ2．0〜φ2．6	15．0	14．0	5．0	1．5	M5×0．8	11．7

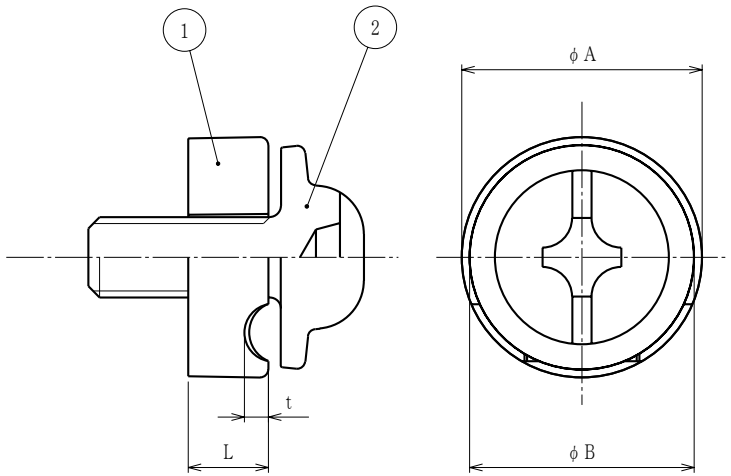

注1．ボンド線を固定するために使用する亜鉛合金ダイカスト製の台座です。
2．品番は，次のとおりです。

RE　−HG4

特別仕様

サンパーツ電材電装部品

3．底面はアヤ目仕上げである。
4．本製品には，石綿を使用しておりません。

No.	部　品　名	個数	材　質	処　理　・　摘　要
2	プラマイ穴付きナベ座付き小ねじ	1	SWCH−12A	電気亜鉛めっき
1	ボンド固定金具	1	ZDC2	電気亜鉛めっき

株式会社 三桂製作所 プリカ事業部 SANKEI	品名	ボンド固定金具	三角法	承認	谷澤
			訂正回数	審査	大谷
			0	設計	森田
日付 2002．06．03	型式	RE−HG4	図番	4STS1364	