納入仕様書

単位mm

品　番	本体フランジ 対角距離 φA	本体フランジ 二面巾	L_1	L_2	取付できるねじ JIS C 8463 φS_1	取付できるねじ JIS C 8463 呼び	重量 (g)
RP2OMZ 20	31.9	29	8	14	19.9	M20×1.5	
RP2OMZ 25	39.5	36	8	14	24.9	M25×1.5	
RP2OMZ 32	46.2	44	10	17	31.9	M32×1.5	
RP2OMZ 40	55.7	53	10	17	39.9	M40×1.5	
RP2OMZ 50	63.0	60	12	20	49.9	M50×1.5	
RP2OMZ 63	77.7	74	12	20	62.9	M63×1.5	

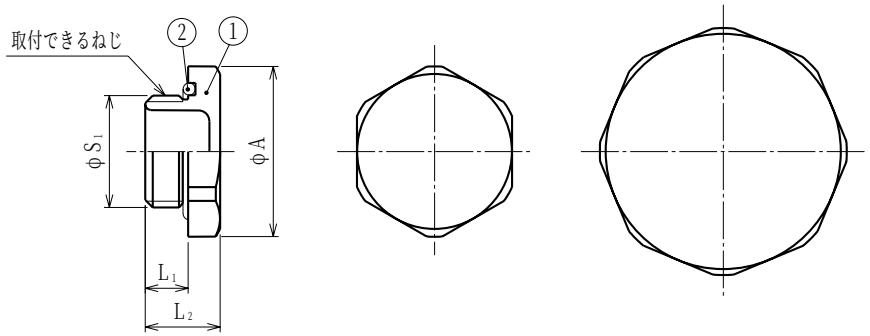

RP2OMZ20, #25　　RP2OMZ32～#63

注1. メートル細目ねじ付きの亜鉛合金ダイカスト製プラグです。
2. 品番は, 次のとおりです。

RP2OMZ20
- 20 ─ メートル細目ねじの呼び：M20×1.5
- Z ─ 亜鉛合金ダイカスト製
- M ─ メートル細目ねじ付き
- O ─ めねじ接続用
- 2 ─ 第2仕様
- P ─ プラグ
- R ─ サンパーツ　電装部品

No.	部品名	個数	材質	処理・摘要
2	Oリング	1	NBR	
1	本体	1	ZDC2	電気亜鉛めっき

株式会社 三桂製作所 プリカ事業部 SANKEI	品名	サンパーツ 電装部品 めねじ接続用メートル細目ねじ付き 金属製プラグ	三角法	承認	谷沢
			訂正回数	審査	大谷
			0	製図	清水
日付	2010.03.25	型式	RP2OMZ	図番	4SPS6371