納入仕様書

単位mm

品　番	取付できる ノックアウト径	本体フランジ 対角距離 φA	本体フランジ 二面巾	φD	L_1	L_2	L_3	ノックアウト接続ねじ JIS B 0207 φS_1	ノックアウト接続ねじ JIS B 0207 呼び	重量 (g)
RP4BM16	φ16	18	17.4	17.9	12	14.6	5.0	15.9	M16×1.0	
RP4BM22	φ22	26	25.1	25.9	12	15.3	4.5	21.9	M22×1.0	

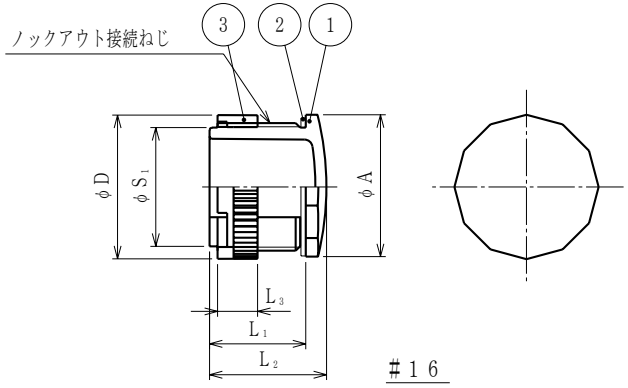

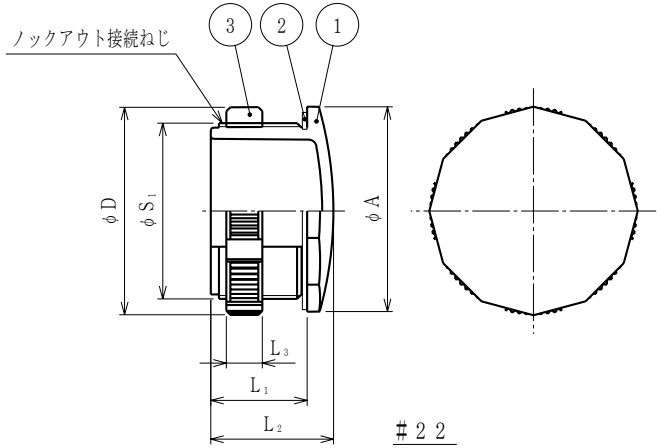

注1．ノックアウト径φ16，φ22を埋めるための亜鉛合金ダイカスト製の装飾用プラグです。
　2．品番は次のとおりです。

R P 4 B M 22
- 22：ノックアウト穴径：φ22
- M：メートルねじ付き
- B：ノックアウト接続用
- 4：十二角型
- P：プラグ
- R：サンパーツ　金属製電材電装部品

No.	部品名	個数	材質	処理・摘要
3	ロックナット	1	PA	
2	シートパッキン	1	NBR	
1	本体	1	ZDC2	サーチライト　Ni／Cr

株式会社 三桂製作所 プリカ事業部 SANKEI	品名	サンパーツ 電材電装部品 ノックアウト用 装飾用プラグ	三角法	承認	谷沢
			訂正回数	審査	大谷
			0	設計	森田
日付 2008.04.24	型式	RP4BM	図番	4SPS4720	